Fiorentino
Il nostro biliardo
in marmo
Our marble pool table
dedalo
forme libere
100% MADE IN ITALY

Marmo Bianco Carrara selezionato in cava.

Carrara white marble selected in the quarry.

I panni di alta qualità sono disponibili in molti colori e tipologie di tessuto.

The high-quality covering clothes are available in various colors and materials.

dedalo

Il tavolo è completamente personalizzabile
nelle misure e nelle tipologie di gioco desiderate.

The table is completely customizable in size
and type of game.

Ogni singolo componente è interamente realizzato a Carrara,
all'interno della nostra azienda, da personale specializzato.

Each component is entirely made in Carrara,
within our company, by specialized personnel.

L’alleggerimento del piano e le 4 gambe rinforzate con un’anima di acciaio garantiscono una solida stabilità e un’efficace calibrazione del piano da gioco.

The lightened table and the 4 reinforced legs with a steel core ensure an high stability and an effective calibration of the playing board.

È nel cuore delle Alpi Apuane, i nostri monti, che cerchiamo di selezionare i migliori marmi per le nostre opere.

It's in the heart of our mountains, the Apuan Alps, where we try to select the best marbles for our artworks.

Selezioniamo il blocco da cui ricavare il nostro biliardo direttamente nelle cave di Carrara, cercando sempre il pezzo migliore che coniughi qualità estetica e strutturale.

We select the block from which to derive our pool directly in the quarries of Carrara, always looking for the best piece that combines aesthetics and structural quality.

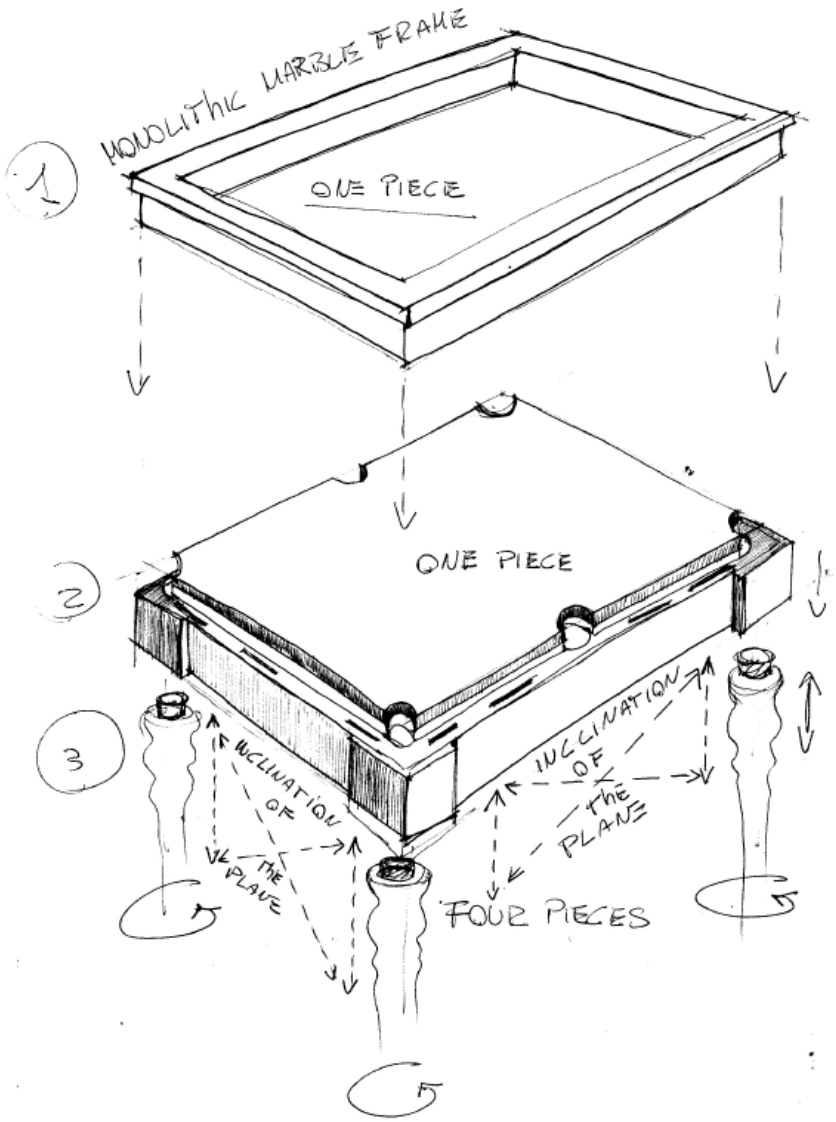

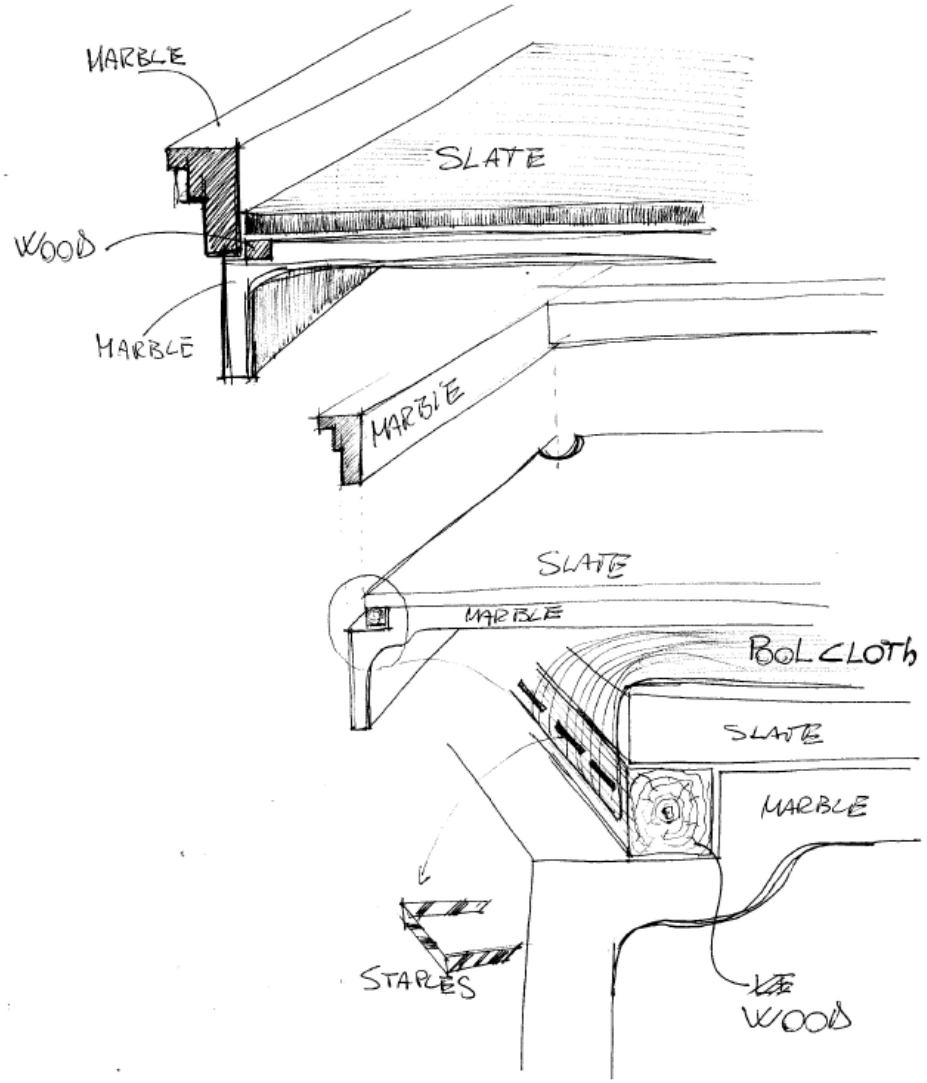

I disegni a mano preliminari ci aiutano a visualizzare l'idea e a dialogare con il committente, intervenendo al fine di personalizzare il prodotto in ogni suo singolo aspetto.

The sketches help us to visualize the idea and start to customize the project together with the client, from the very beginning of the project.

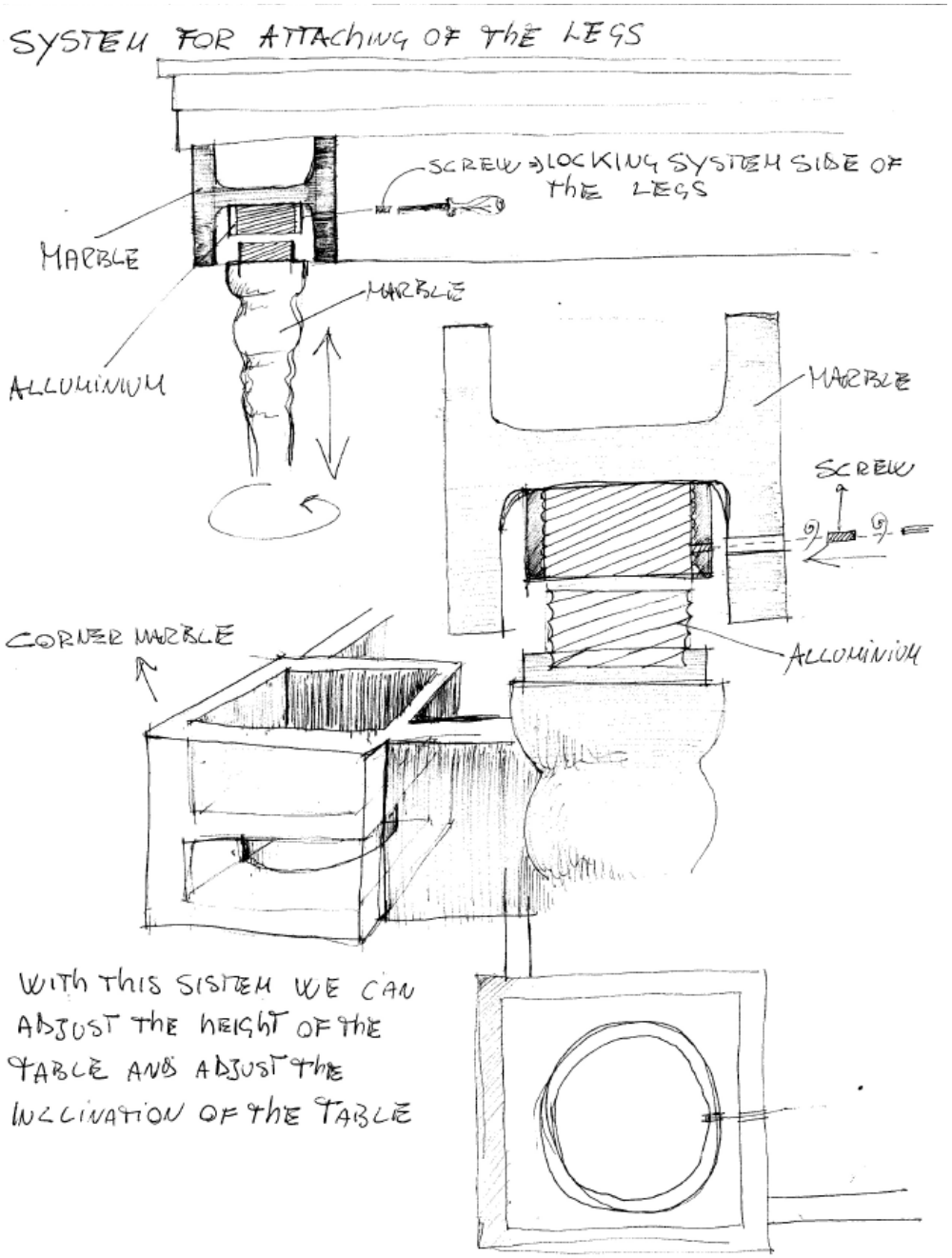

Le gambe con innesto a vite, realizzato in acciaio, permettono di calibrare la perfetta inclinazione del tavolo da gioco.

Steel legs with screw-connection enable to perfectly calibrate the tilt of the table.

dedalo

La modellazione tridimensionale ci permette di visualizzare una prima rappresentazione del prodotto.
Successivamente, con la stampa del modello 3D, possiamo toccare con mano l'anteprima del nostro prodotto e mettere il cliente nelle condizioni di valutare le scelte progettuali.

The 3D modeling let us visualize a first image of the product.
Lately, thanks to the 3D printed model, we are able to touch and see a concrete preview of our project, helping the client to evaluate every choice.

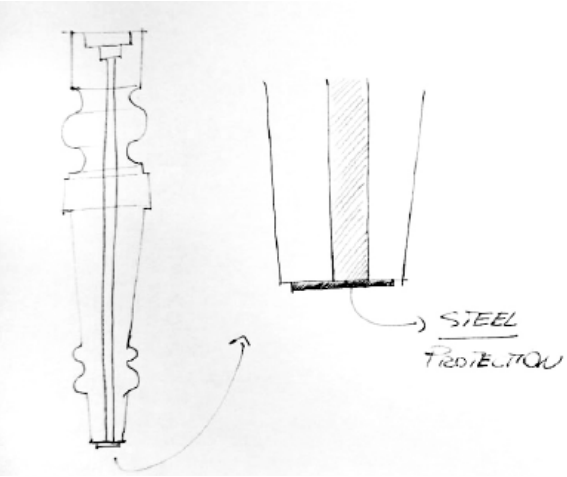

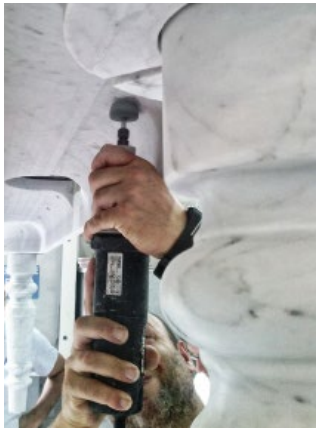

La lavorazione CNC garantisce una perfetta modellazione del blocco di marmo con una precisione di 1/10 di millimetro per aderire perfettamente al modello tridimensionale generato in computer grafica.

The CNC processing guarantees a perfect modeling of the marble block, with a precision of 1/10 of millimeter, to perfectly fit the 3D model generated in computer graphics.

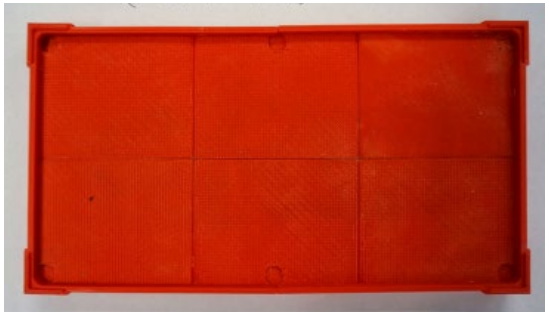

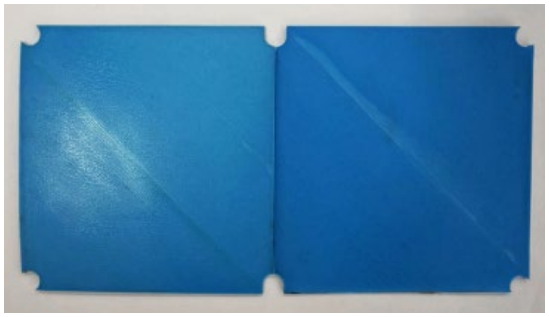

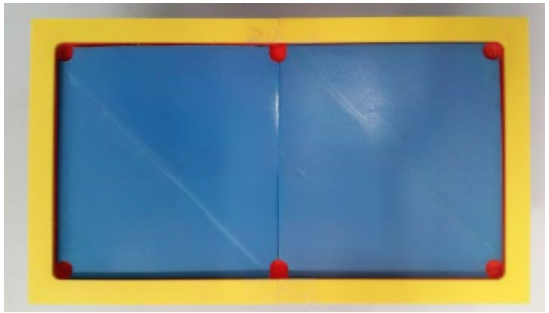

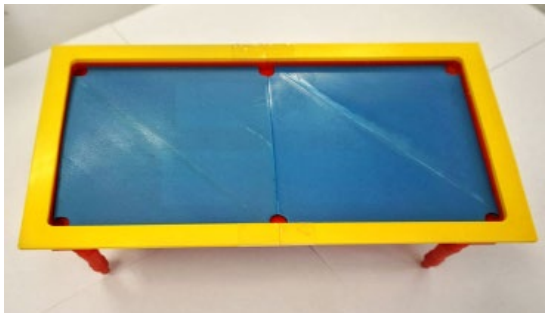

Il piano è realizzato in ardesia italiana.
Tutti i componenti sono rifiniti a mano.

The surface is made of italian slate.
All parts are hand-finished.

L'installazione del panno e delle sponde professionali sono state eseguite da una ditta italiana specializzata. Le tasche sono state rivestite in pelle, su misura, da artigiani italiani.

The cloth-covering of the slate board and of the rail cushions were carried out by a specialist italian firm. The pockets were coated in tailored leather by italian artisans.

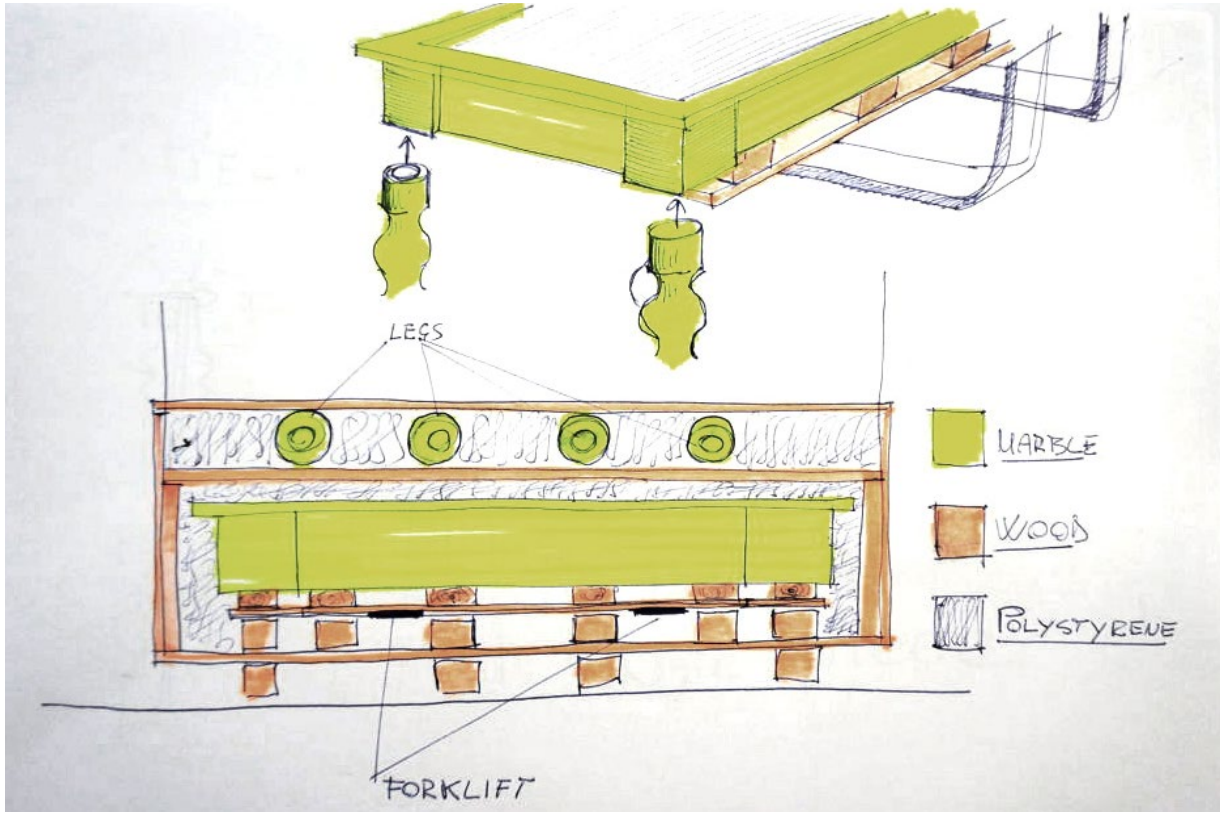

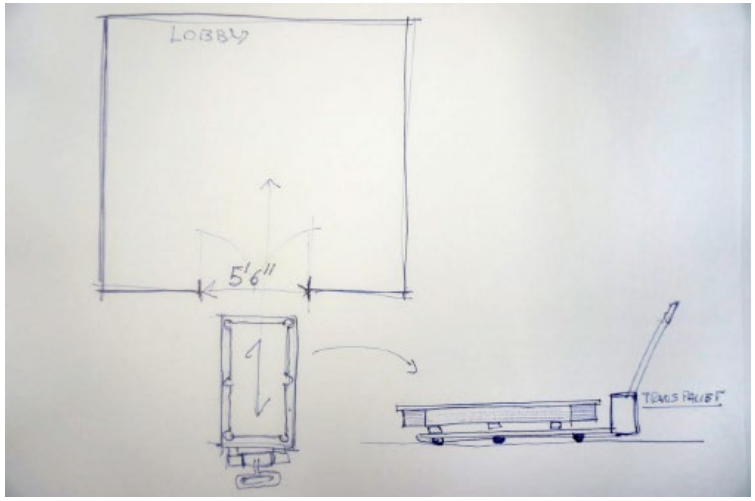

Le dimensioni del prodotto sono studiate
in modo da soddisfare le esigenze del cliente
anche per quanto riguarda trasporto e installazione.
Il packaging è studiato per garantire
una spedizione sicura e il miglior sistema logistico.

The dimensions of the product are designed
to satisfy the customer's needs even
for what concerning transport and installation.
The packaging is carefully designed to guarantee
a safe shipping and the best logistic system.

dedalo
forme libere

CONTATTI / *CONTACTS*

D.E.SIGN S.r.l.
Viale Galileo Galilei, 32
54033 Carrara (MS)

www.dedalostone.com
info@dedalostone.com
+39 338 88 73 907